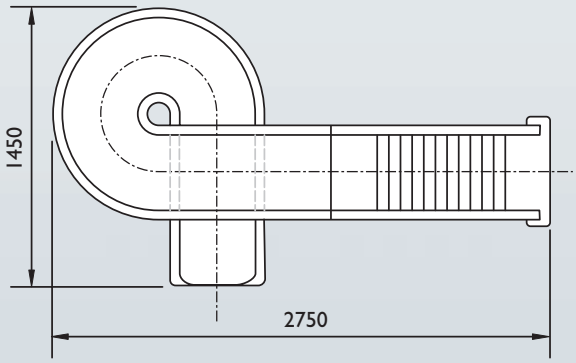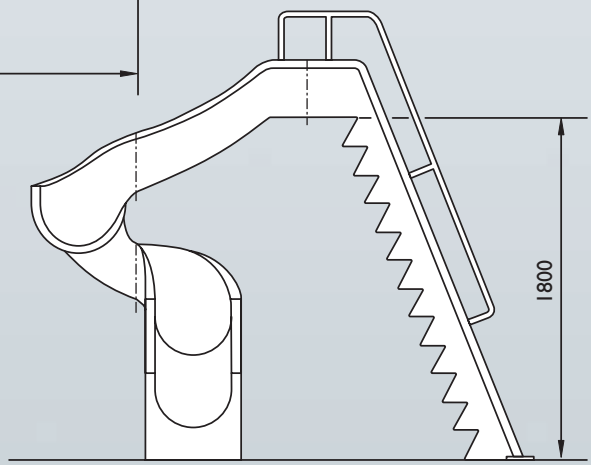Mini Flume